DESCRIÇÃO DO PRODUTO:

W 18 | LUMENS 2000 | 38 | 2700K / 6500K 6000 | AC100-240V | CRI > 93 | 230 V AC 50 Hz AC220V | Interior | bridgelux BridgeLux | LED COB

75 | Luminária de Classe I | Circular | CE, RoHS, ECORAEE | Branco frio | DIM TRIAC

CARACTERÍSTICAS TÉCNICAS:

Potência (W)	18
Fluxo luminoso (lm)	2000
Ângulo de Abertura (º)	38
Temperatura de Cor (K) kelvin	6000
Tensão de Funcionamento	AC100-240V
CRI	93
Alimentação	AC220V
Interior-Exterior	Interior
CHIP Fabricante	BridgeLux
CHIP Tipo	COB
Corte - Dimensões (mm)	75
Isolamento Elétrico	Luminária de Classe I
Corte - Forma	Circular
Certificados	CE, RoHS, ECORAEE
cor	Branco frio
Número de Leds	1 COB
Forma	Circular
Tipo de Regulação	TRIAC
Refletor de alumínio (Y/N)	Y

DETALHES:

Foco Encastrável Led circular Cromada com 18W de potência. com um ângulo de abertura de 38º, que lhe a Iluminação é mais direta para centrar a luz em pontos específicos. Fácil montagem e instalação. baixo deslumbramento UGR<11.

AVISO: Dados sujeitos a alteração sem aviso. Excepto erros ou omissões. Assegure-se de usar sempre o ficheiro mais recente.

SCHEMA 1:

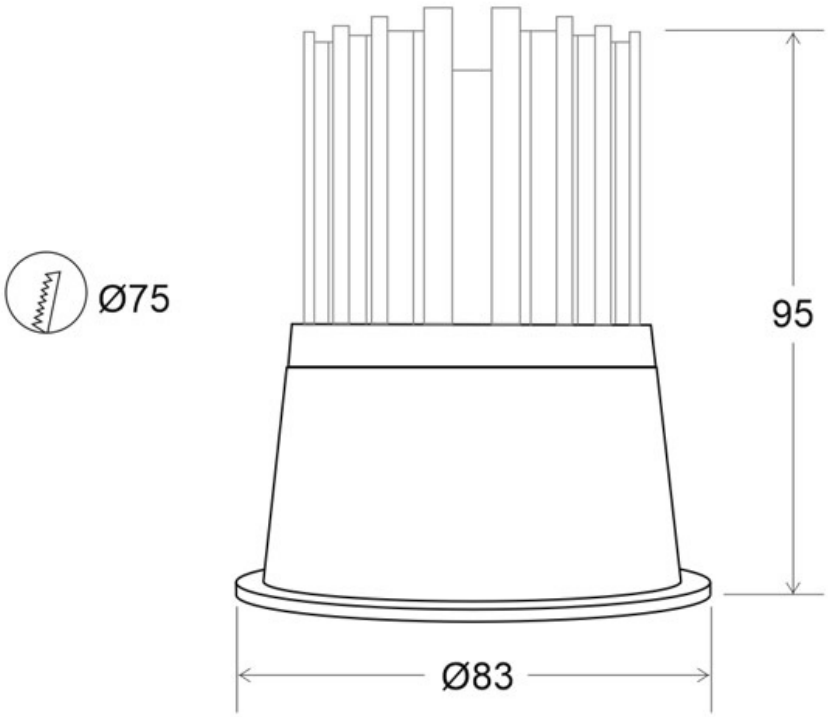

AVISO: Dados sujeitos a alteração sem aviso. Excepto erros ou omissões. Assegure-se de usar sempre o ficheiro mais recente.

GALERIA DE IMAGENS:

bridgelux®
CHIP INSIDE
Bridging Light and Life™