DESCRIÇÃO DO PRODUTO:

CARACTERÍSTICAS TÉCNICAS:

DETALHES:

Bateria de lítio FR16A 3,2 V 51,2 Wh de alto desempenho

AVISO: Dados sujeitos a alteração sem aviso. Excepto erros ou omissões. Assegure-se de usar sempre o ficheiro mais recente.

GALERIA DE IMAGENS:

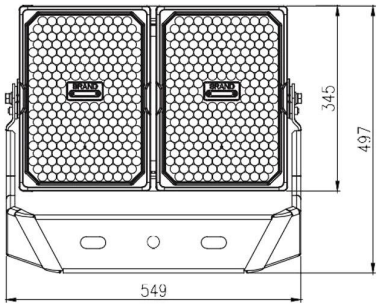

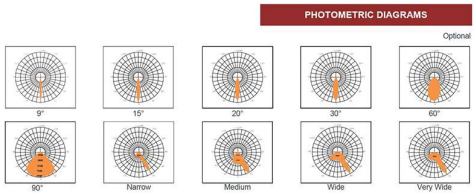

AVISO: Dados sujeitos a alteração sem aviso. Excepto erros ou omissões. Assegure-se de usar sempre o ficheiro mais recente.